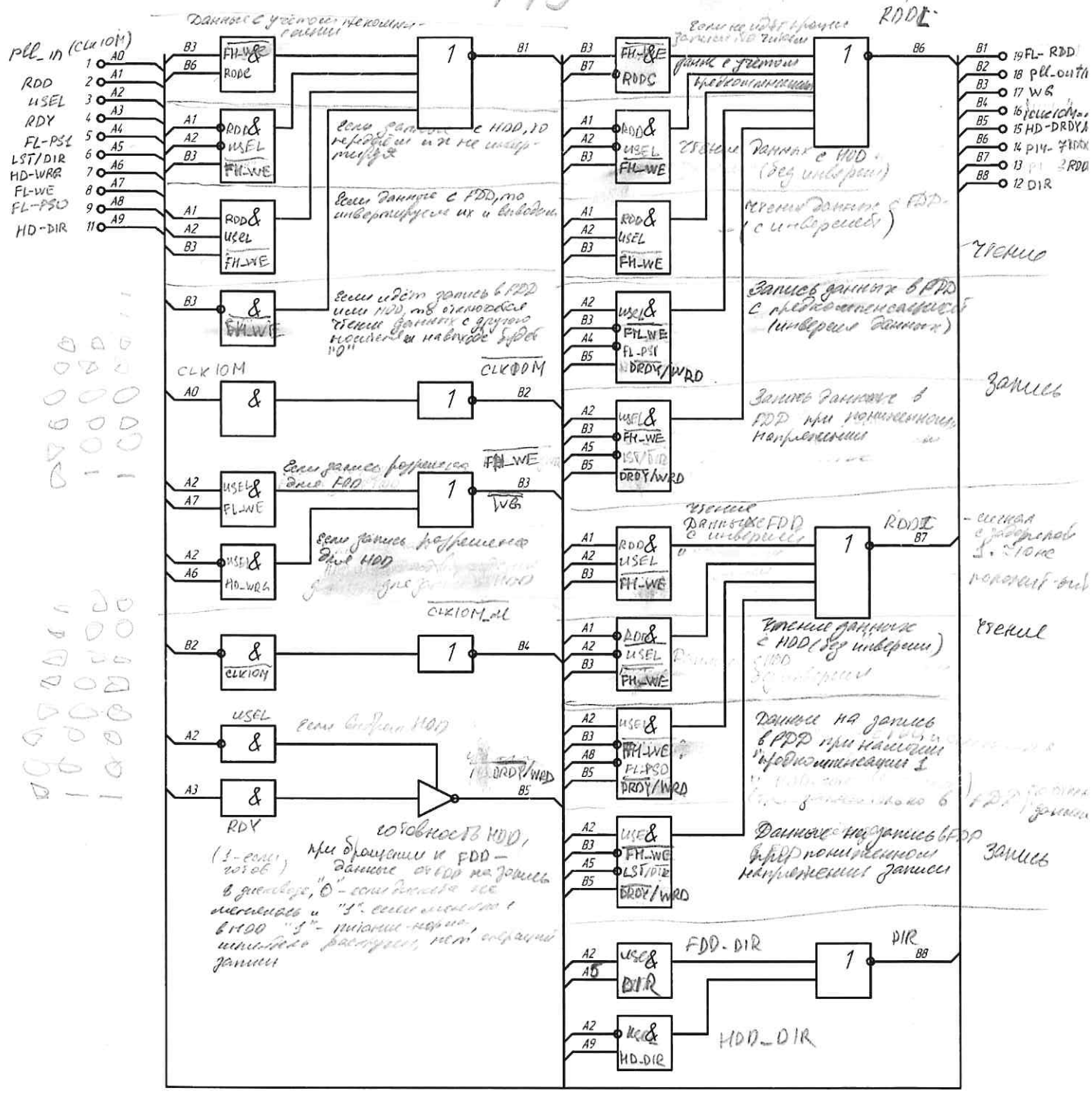

Рисунок 7 Функциональная схема КМ1556ХЛ8 Р13.

WG – чтение/запись – 1/0 (прямое)

HFDD.BUSYWR – прямое записи в FDD или HDD

B4 – RDD без расширения импульса – задержанный импульс
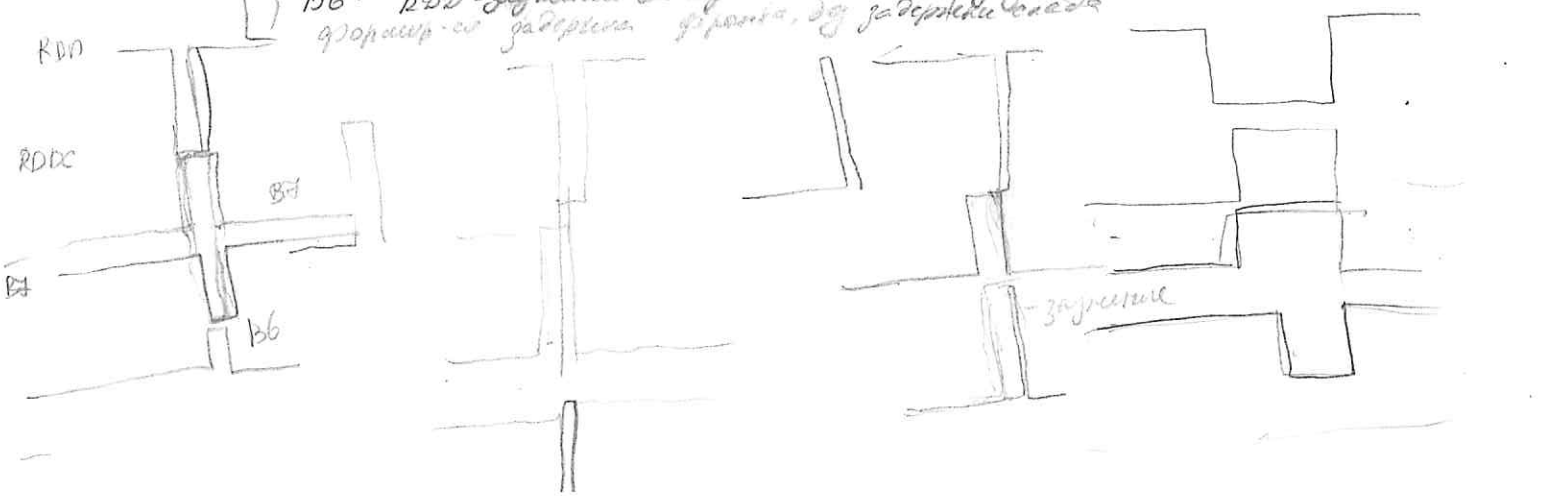
B6 – RDD – удлиненный импульс на величину задержки