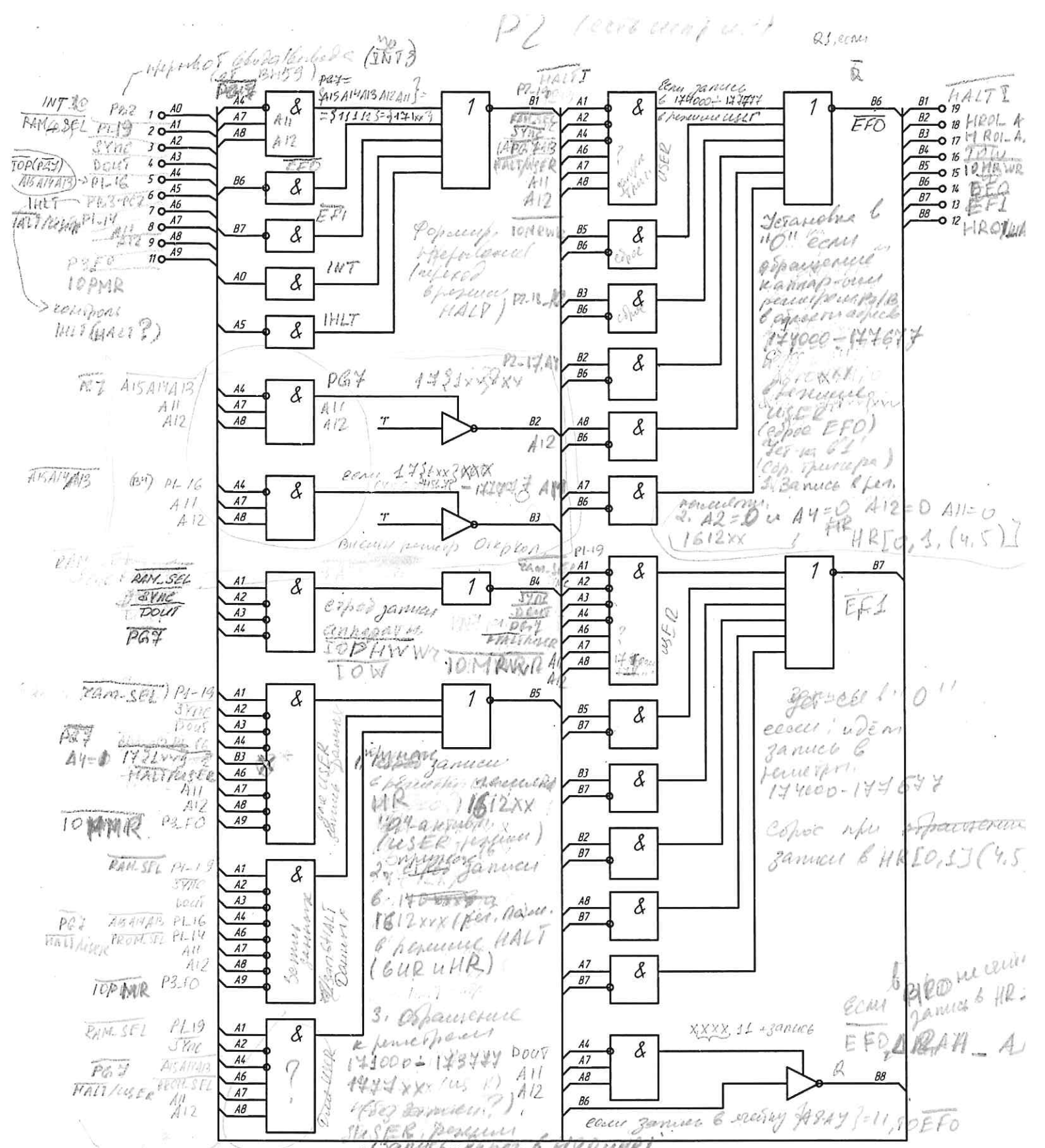

Рисунок 2 Функциональная схема КМ1556ХЛ8 Р2.