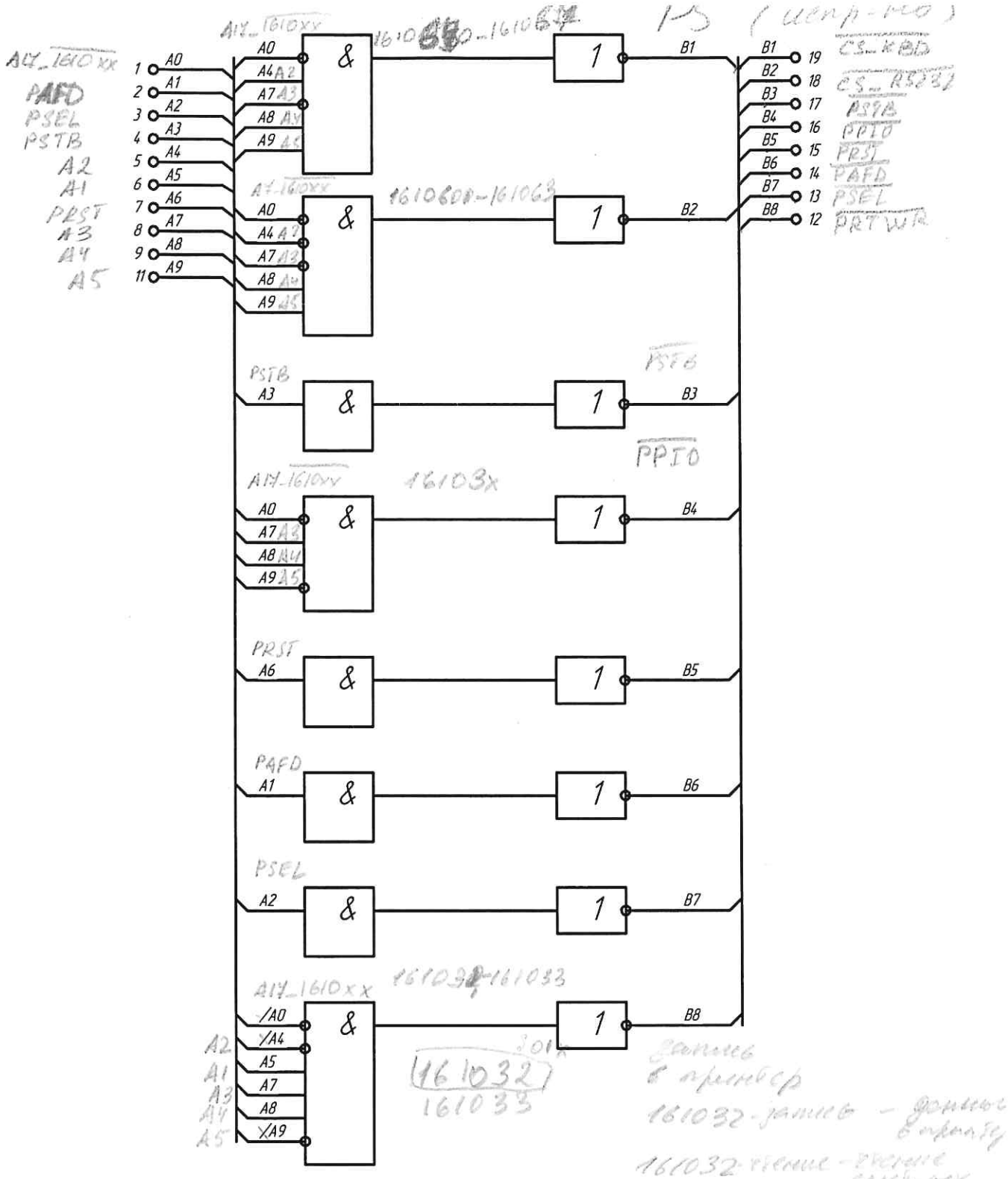

Рисунок 4 Функциональная схема КМ1556ХЛ8 Р5.

PAFD – режим добавления кода CR после LF (принтер)
PSEL – разрешение принтеру обработки кода DC1, DC3
PSTB – строб данных принтера
PRST – инициализация принтера