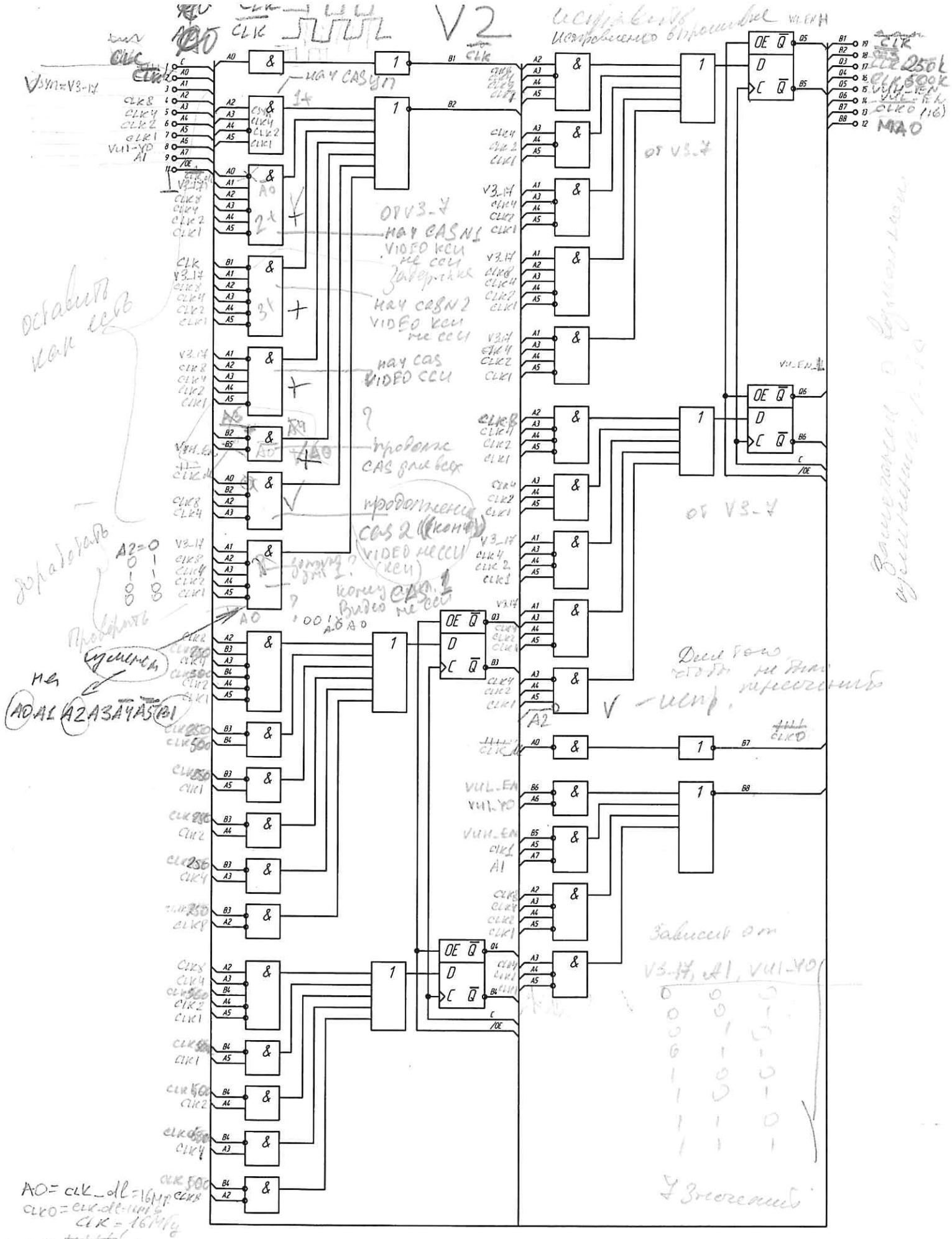

Рисунок 12 Функциональная схема КМ1556ХП4 V2.