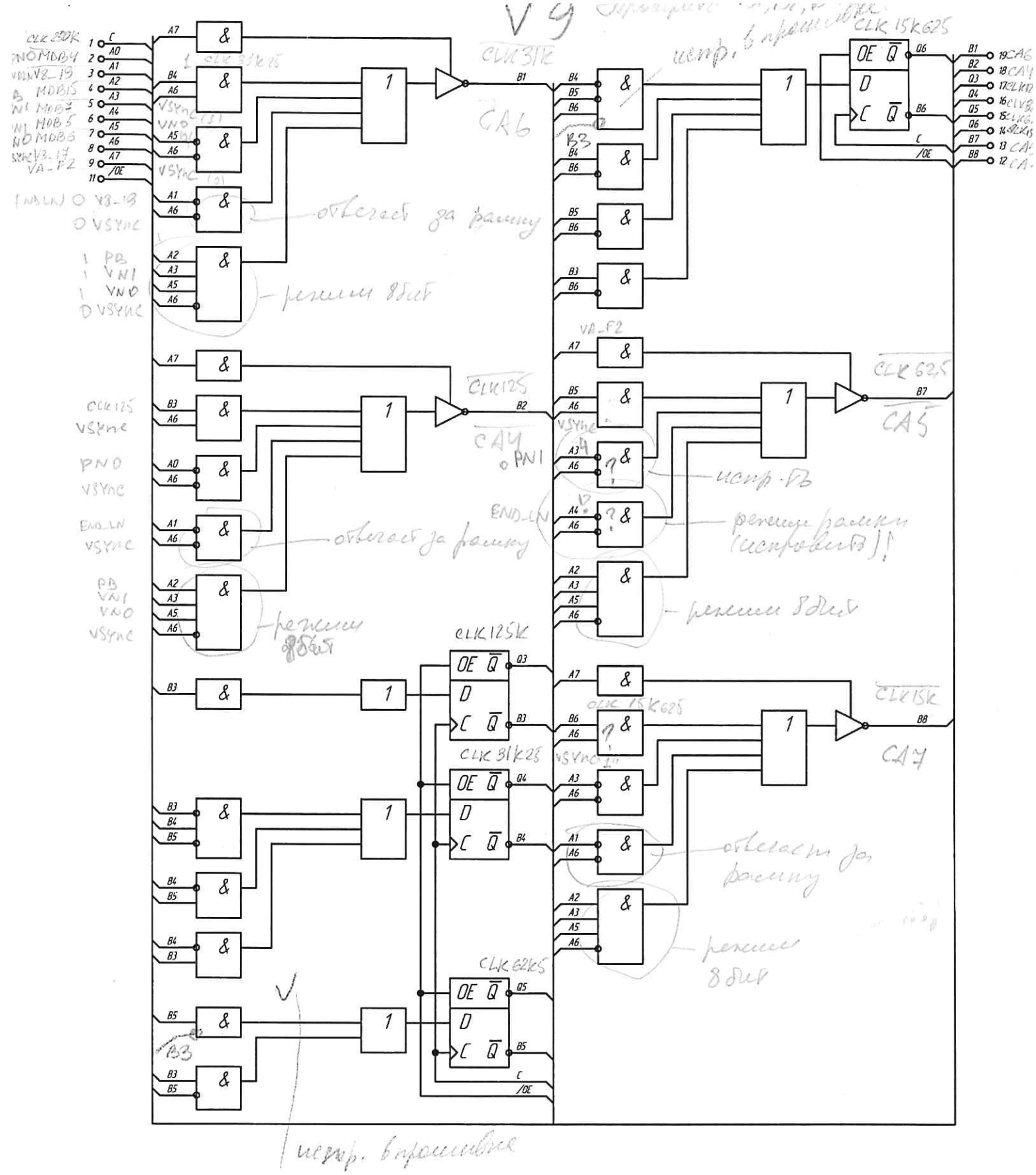

Рисунок 14 Функциональная схема КМ1556ХП4 V9.

CLK1 — 125 кГц
CLK2 — 31,25 кГц
CLK3 — 62,5 кГц
CLK 4 — 15,625

Добавили 2 бита PB.

CA7 – CA5 – номер и тип пикселя. PB=1

VM1 VM0
0 0 VM1 (0,1,2,3) – 0000 ÷ 0011 = VM1
0 1 VM2 (0,1,2,3) – 0100 ÷ 0111 = VM2
1 0 VM4 (0,1,2,3) – 1000 ÷ 1011 = VM4
1 1 VM4 (0,1,2,3) – 1100 ÷ 1111 VM8 = 0000